SERVICIOS Y SUMINISTROS
Para la Industria y la Energía

multitek

MultiPower DC

Instrumento digital multifunción para corriente continua

MultiPower DC M850LDD

El M850LDD de Multitek, es un instrumento multifunción que mide todos los parámetros de corriente continua, en una caja DIN estándar de 96 x 96 mm.
Se puede suministrar opcionalmente con puerto RS485 (protocolo de comunicación Mobdus) y/o con una salida de pulsos.
La alimentación auxiliar es universal, de rango amplio, tanto para Vca como Vcc.
El instrumento cubre un rango amplio de tensiones y corrientes de entrada. Una corriente de entrada de hasta 5A se puede conectar en forma directa y para corrientes mayores se utilizan shunts con salidas en mV (por ej.: shunt de 2.000 Acc con salida de 50 mV).

Parámetros de corriente continua medidos

**** Tensión (V)***
**** Corriente (I)***
**** Potencia (kW)***
**** Energía importada (kWh)***
**** Energía exportada (kWh))***
**** Amper-horas (Ah)***
**** Demanda de corriente***
**** Demanda máxima de corriente***
**** Demanda de potencia***
**** Demanda máxima de potencia***

Display

El display LCD FSTN es una opción única que brinda 3 colores de pantalla y permite visualizar los valores medidos desde diferentes ángulos y distancias. Hay 3 opciones de color back light, azul, verde y blanco que el usuario puede seleccionar mediante los pulsadores frontales.

Programación

Mediante los 4 pulsadores frontales o a través del puerto RS485 (opción) se puede parametrizar la corriente de entrada, los tiempos de demanda y el divisor de tensión del relé de pulsos.

Salida de pulsos (opción)

El instrumento se puede suministrar con una salida opcional de pulsos. Esta salida a relé se puede asignar a la energía (kWh) importada o exportada o a los amper-hs (Ah).

Comunicación RS485 (opción)

El M850LDD se puede suministrar con un puerto RS485 (opcional) que utiliza el protocolo de comunicación Modbus. Esto permite la lectura y parametrización remotas del M850LDD a través de un equipo maestro.
La red Modbus permite conectar hasta 32 instrumentos y comunicarlos con PCs, PLCs, RTUs, Data loggers y programas SCADA.
El puerto de comunicación del M850LDD incorpora una función de auto configuración que, al conectarlo a una red Modbus, detecta automáticamente los parámetros de la misma.

Software

El software MultiView de parametrización y monitoreo se suministra en forma gratuita junto con el equipo.

Información para hacer el pedido

M850LDD	***medidor estándar***
M850LDDRS	***+RS485***
M850LDDPO	***+ salida de pulsos***
M850LDDRSPO	***+RS485 y salida de pulsos***

Se requiere informar:	***ejemplo***
Código de producto	***M850LDDRS***
Corriente de entrada	***vía shunt 50mV***
Tensión nominal	***800V***

Valores nominales de entrada:

Tensión	***60V / 150V / 300V / 800V***
Corriente	***utilizando shunt externo: 50mV / 60mV / 75mV / 100mV***

SERVICIOS Y SUMINISTROS S.A. – Marabotto 432 - B1648BPF Tigre - Prov. de Bs. As. - ARGENTINA
Tel. /Fax: +54 (0)11-4749-8813 /5649 // 4731-8297 e-mail: info@sysar.com.ar web: www.sysar.com.ar

Especificaciones generales

Entrada

Tensión Un	: **conexión directa, especificar: 800Vcc ó 300Vcc ó 150Vcc ó 60Vcc**
Rango	: **2 – 120% Un**
Sobrecarga	: **120% Un**
Corriente In	: **mVcc; 1Acc ó 5Acc**
Rango	: **2 – 120% In**
Sobrecarga	: **120% In**
Sobrecarga	: **2 x In durante 1seg.**

Precisión

Especificada para 10-100% Un; 10-100% In a 23ºC;

Tensión / corriente	: **0,5% de la lectura ± 2 dígitos**
Energía	: **1% según IEC 1036 clase 1**
Resto de los parámetros	: **1 % de la lectura ± 2 dígitos**

Alimentación auxiliar

Estándar	: **100 a 440 Vca - 100 a 420 Vcc**
Opcional	: **19 a 69 Vcc**

Aislación

Categoría de instalación	: **III**
Grado de polución	: **2**
Tensión de impulso	: **4 kV (IEC 60947-1)**
Seguridad eléctrica	: **IEC 61010-1**
Entradas + aux. vs. caja	: **3 kVrms / 50Hz / 1min.**
Entradas + aux. vs. RS485	: **3 kVrms / 50Hz / 1min.**
Entradas + aux. vs. relé	: **1,5 kVrms / 50Hz / 1min.**

Medio ambiente

Temperatura de trabajo	: **0 a +60 ºC**
Temperatura de almacenamiento	: **- 40 a +85 ºC**
Humedad relativa	: **95% no condensante**
Coeficiente de temperatura	: **0,01% / ºC**
Vibración	: **30G en 2 planos**

Compatibilidad electromagnética

Inmunidad a:

Descargas electrostáticas	: **IEC 61000-4-2-Nivel III**
Campos de radiofrecuencia irradiados	: **IEC 61000-4-3-Nivel III**
Transitorios /descargas	: **IEC 61000-4-4-Nivel III**
Ondas de impulso	: **IEC 61000-4-5-Nivel III**
Perturbaciones conducidas	: **IEC 61000-4-6-Nivel III**
Interrupciones de corta duración	: **IEC 61000-4-11**

Emisiones:

Conducidas y radiadas	: **CISPR11-Clase A**

Opciones

Puerto de comunicación	: **RS485 Modbus**
Relé estado sólido (salida de pulsos)	: **100Vp /120mA**
Alimentación auxiliar	: **19 a 69Vcc**

Normas de aplicación

General	**IEC 688 / BSEN60688 BS4889 / IEC359**
Seguridad	**IEC 6101-1 2010**

Aprobaciones

UL (archivo Nr. 3377521)

Caja

Caja DIN	: **estándar 96 x 96 x 80 mm**
Montaje en panel	: **mediante 4 tornillos tensores**
Calado en panel	: **92 +0,8 mm x 92 +0,8 mm**
Material de la caja	: **policarbonato negro**
Grado de protección	: **frente IP52 / caja IP30**

Medidas de la caja (medidas en mm)

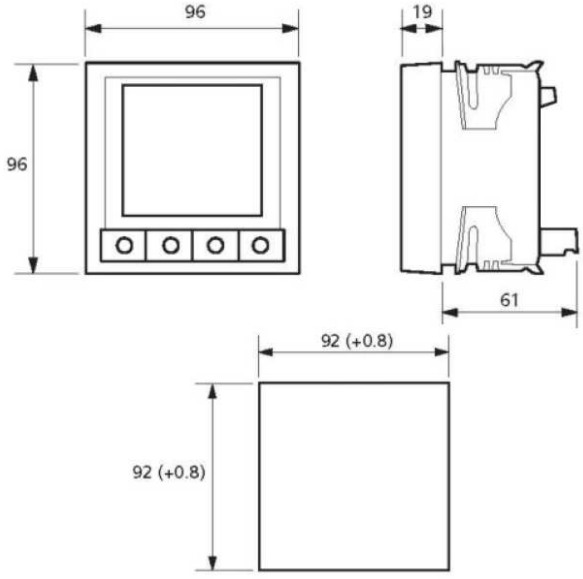

calado en el panel

Esquemas de conexión

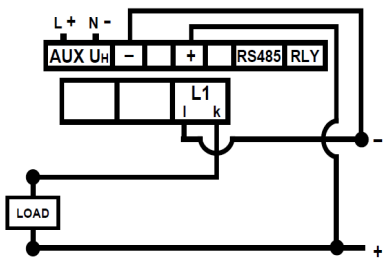

conexión directa (shunt interno)

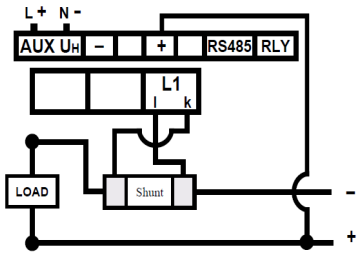

shunt externo (opción de entrada en mV)

multitek

Datos sujetos a modificación sin aviso previo

SERVICIOS Y SUMINISTROS S.A. – Marabotto 432 - B1648BPF Tigre - Prov. de Bs. As. - ARGENTINA
Tel. /Fax: +54 (0)11-4749-8813 /5649 // 4731-8297 e-mail: info@sysar.com.ar web: www.sysar.com.ar